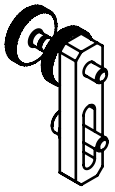

M 1:2

SCHNITT A-A

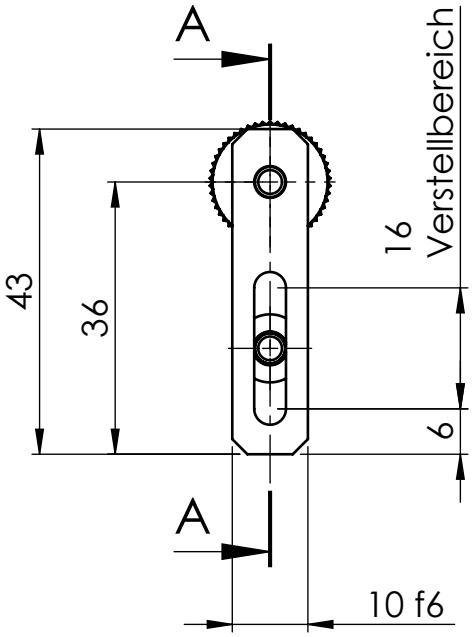

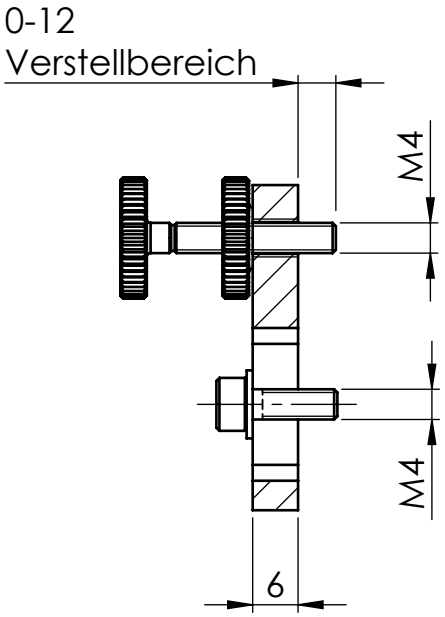

Schutzvermerk DIN ISO 16016 beachten / referred to protection notices ISO 16016.
www.ksm-preisser.de - konstruktion@ksm-preisser.de - Telefon: +49 (0)7574/94990-00 Telefax: +49 (0)7574/94990-01

KSM-PREISSER Konstruktion Software Messtechnik	Benennung: Anschlag AE 230		
Maßeinheit: mm Werkstückkanten DIN ISO 13715	Artikel: 20 0127 0101	Memo: AE 230	
Tolerierung ISO 286-1 Allgemeintoleranz DIN ISO 2768 - mK Oberfläche DIN ISO 1302	Zeichnungsnummer: - - -	DIN A4	Blatt: 1 von: 1
	Maßstab: 1:1	Status: 17.10.2014 - M. Preißer	