M 1:2

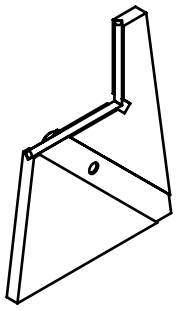

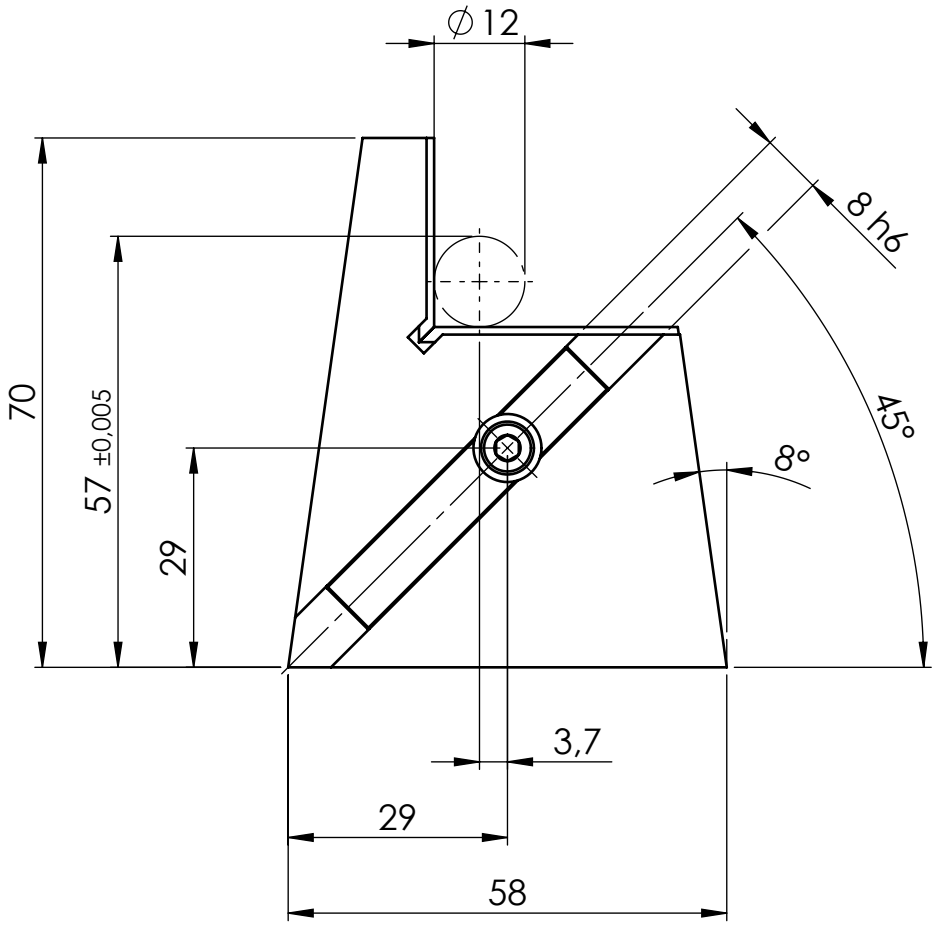

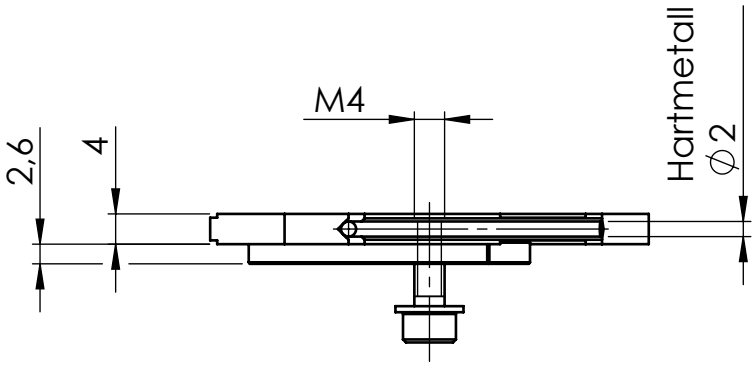

Schutzvermerk DIN ISO 16016 beachten / referred to protection notices ISO 16016.
www.ksm-preisser.de - konstruktion@ksm-preisser.de - Telefon: +49 (0)7574/94990-00 Telefax: +49 (0)7574/94990-01

KSM-PREISSER
Konstruktion Software Messtechnik

Maßeinheit: mm
Werkstückkanten DIN ISO 13715

Tolerierung ISO 286-1

Allgemeintoleranz	Oberfläche
DIN ISO 2768 - mK	DIN ISO 1302

Benennung:

Auflageprisma

verstellbar, HMAV 241 mit Rundstab, links

Artikel: 20 0125 1401 | Memo: HMAV 241-R.L

Zeichnungsnummer: - - - | DIN A4 | Blatt: 1 | von: 1

Maßstab: 1:1 | Status: 20.10.2014 - M. Preißer