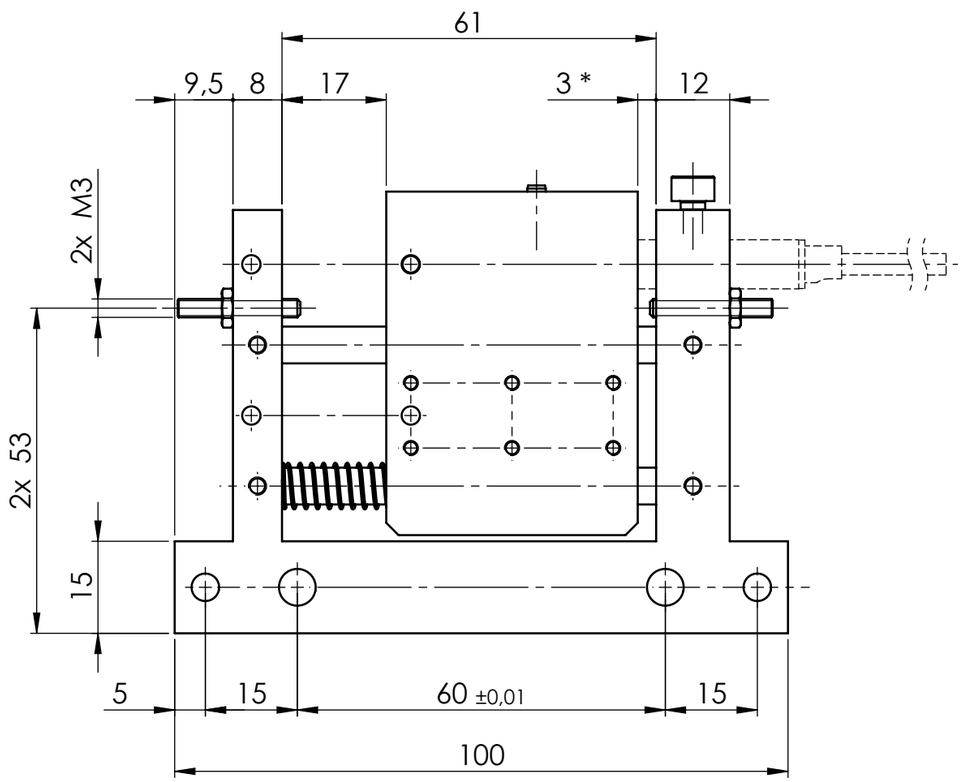

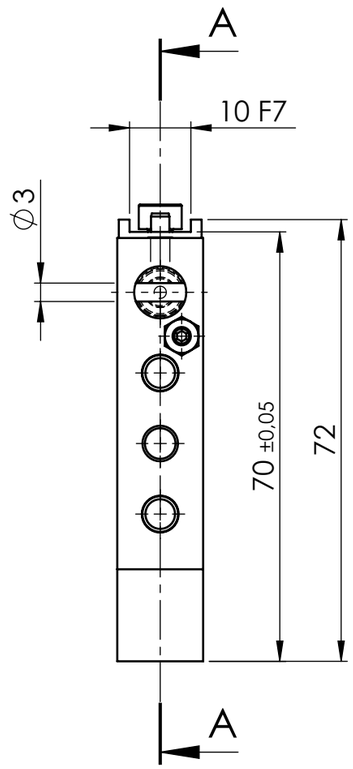

SCHNITT A-A

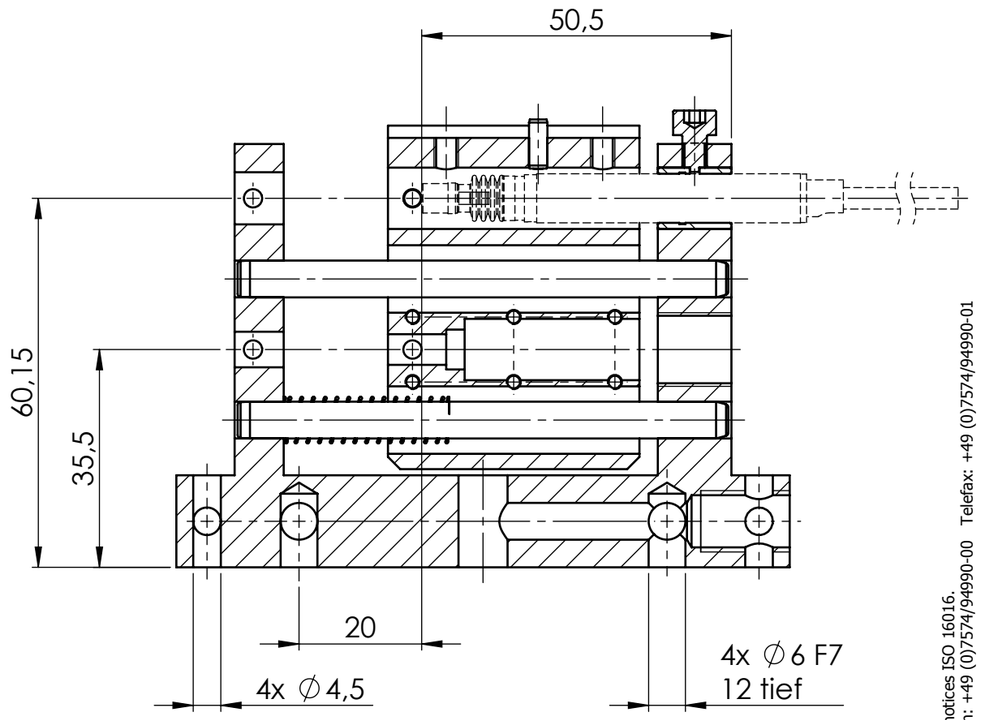

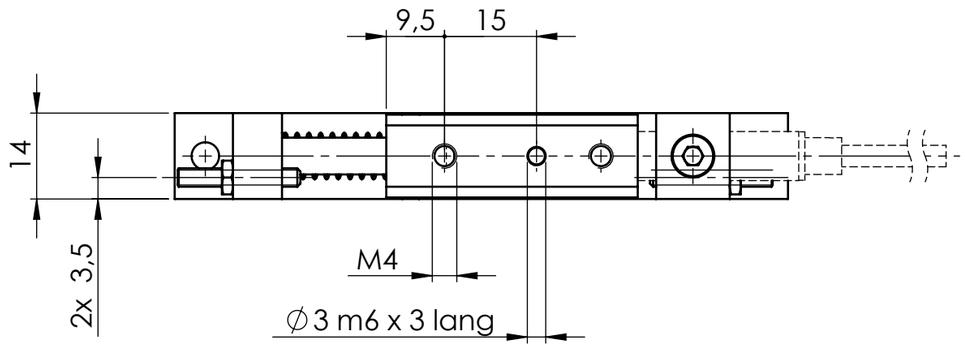

* In Messposition dargestellt.
Federkraft in Messposition 1N bei horizontalem Einbau.
Messtaster wird bei Abhub frei.
Dargestellt mit Messtaster AX-01.0-SH-T

Schutzvermerk DIN ISO 16016 beachten / referred to protection notices ISO 16016.
www.ksm-preisser.de - konstruktion@ksm-preisser.de - Telefon: +49 (0)7574/94990-00 Telefax: +49 (0)7574/94990-01

KSM-PREISSER Konstruktion Software Messtechnik	Benennung: Messschlitten MS 20-IF für Innenantastung		
Maßeinheit: mm Werkstückkanten DIN ISO 13715	Artikel: 30 0330 2101	Memo: MS 20-IF	
Tolerierung ISO 286-1 Allgemeintoleranz DIN ISO 2768 - mK Oberfläche DIN ISO 1302	Zeichnungsnummer: – – –	DIN A3	Blatt: 1 von: 1
	Maßstab: 1:1	Status: 30.10.2014 - M. Preißer	