M 1:1

## SCHNITT A-A

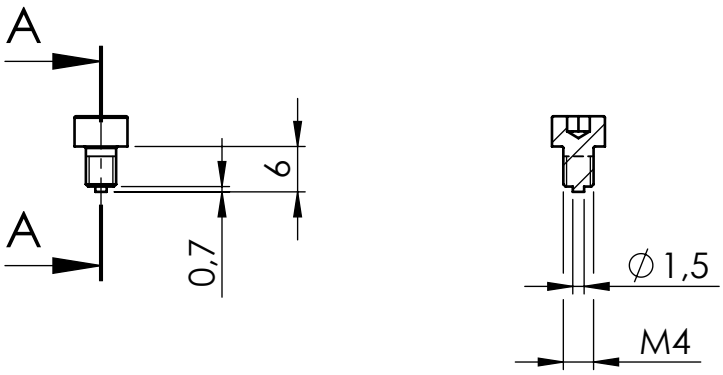


Fertigungshinweis

## SCHNITT B-B

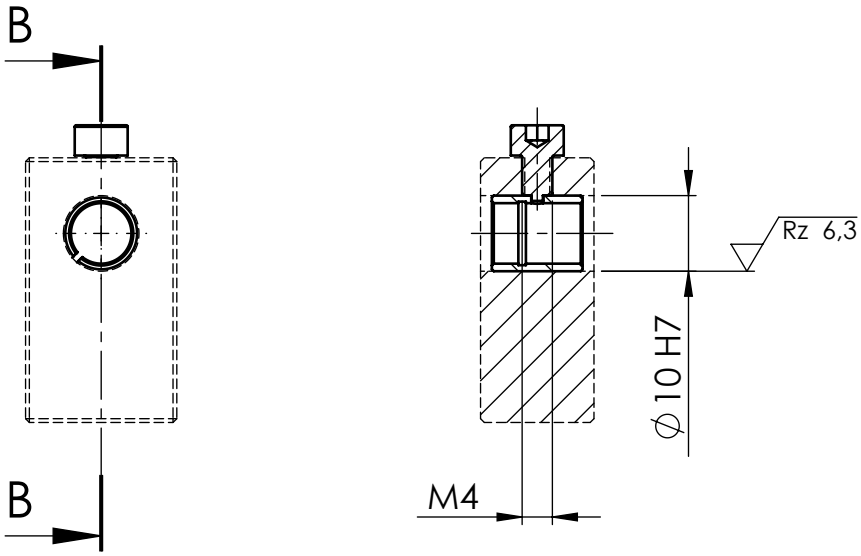


Schutzvermerk DIN ISO 16016 beachten / referred to protection notices ISO 16016.
www.ksm-preisser.de - konstruktion@ksm-preisser.de - Telefon: +49 (0)7574/94990-00 Telefax: +49 (0)7574/94990-01

| | | | |
|---|---|---|---|
| KSM-PREISSER<br>Konstruktion Software Messtechnik | Benennung: Klemmschraube K6 | | |
| Maßeinheit: mm<br>Werkstückkanten DIN ISO 13715 | Artikel: 30 0320 0401 | Memo: K6 | |
| Tolerierung ISO 286-1<br>Allgemeintoleranz DIN ISO 2768 - mK<br>Oberfläche DIN ISO 1302 | Zeichnungsnummer: - - - | DIN A4 | Blatt: 1<br>von: 1 |
| | Maßstab: 1:1 | Status: 30.11.2016 - M. Preißer | |