M 1:2

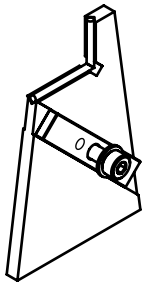

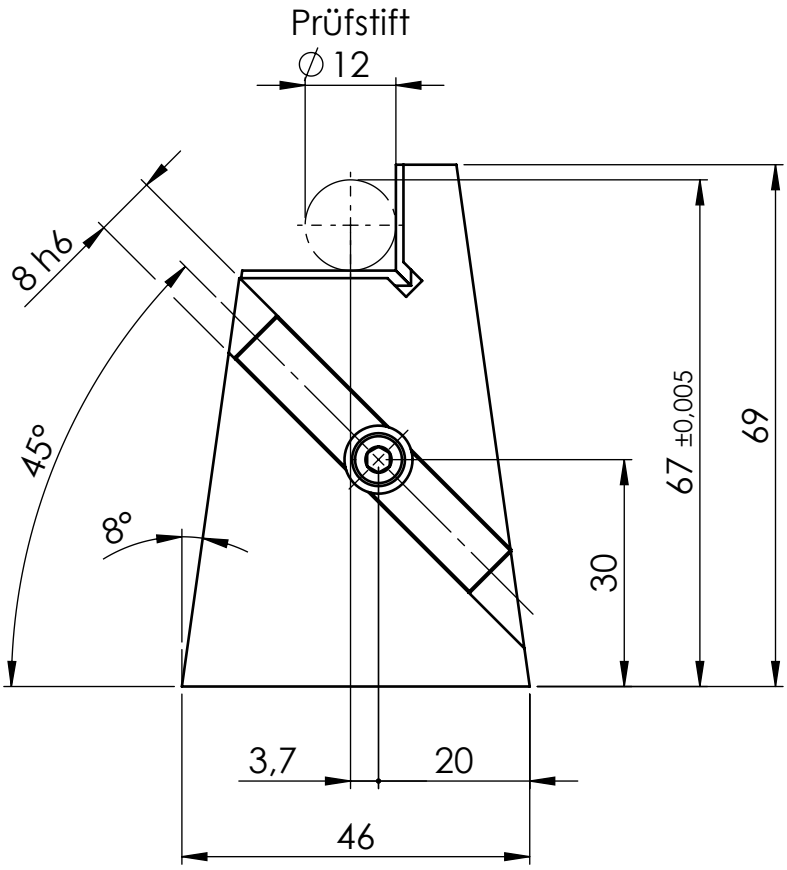

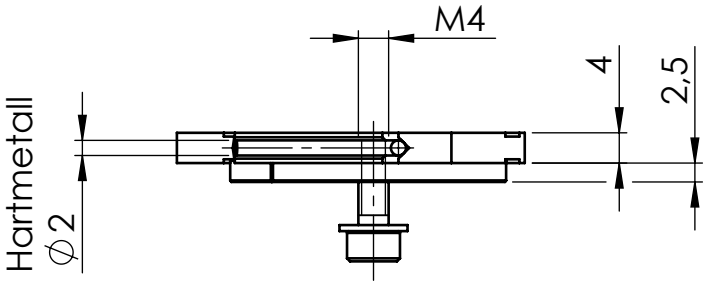

Schutzvermerk DIN ISO 16016 beachten / referred to protection notices ISO 16016.
www.ksm-preisser.de - konstruktion@ksm-preisser.de - Telefon: +49 (0)7574/94990-00 Telefax: +49 (0)7574/94990-01

KSM-PREISSER Konstruktion Software Messtechnik	Benennung:	
Maßeinheit: mm Werkstückkanten DIN ISO 13715	Auflageprisma verstellbar, HMAV 221 mit Rundstab, rechts	
	Artikel: 20 0125 1302	Memo: HMAV 221-R.R
Tolerierung ISO 286-1 Allgemeintoleranz DIN ISO 2768 - mK Oberfläche DIN ISO 1302	Zeichnungsnummer: - - -	DIN A4 / Blatt: 1 / von: 1
	Maßstab: 1:1	Status: 20.10.2014 - M. Preißer