M 1:1

SCHNITT A-A

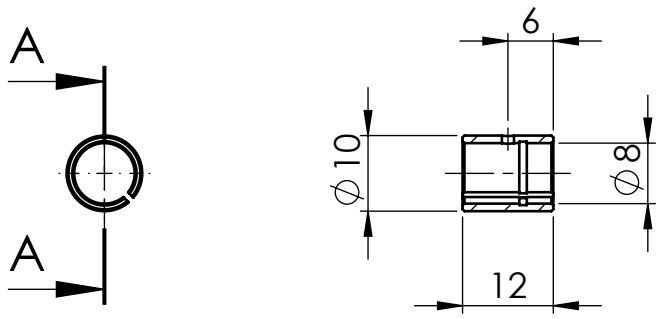

Fertigungshinweis

SCHNITT B-B

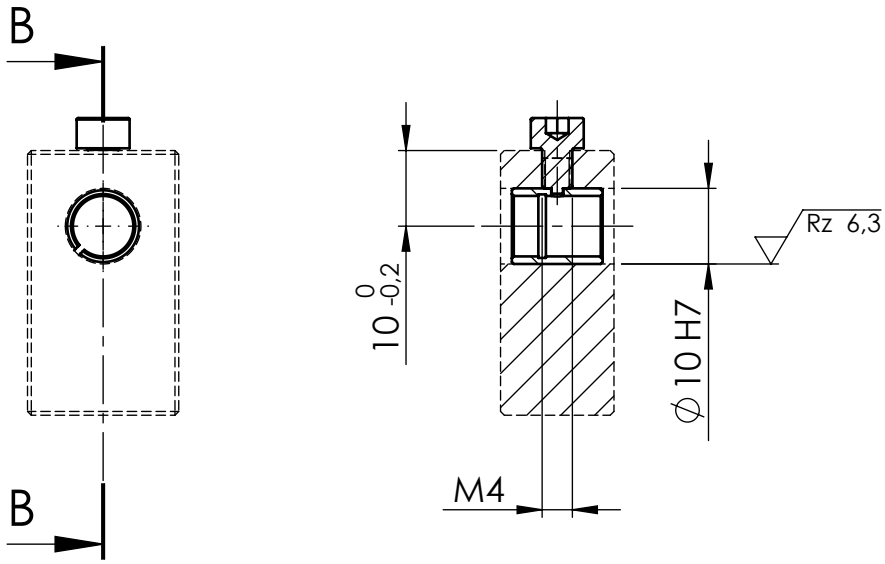

Schutzvermerk DIN ISO 16016 beachten / referred to protection notices ISO 16016.
www.ksm-preisser.de - konstruktion@ksm-preisser.de - Telefon: +49 (0)7574/94990-00 Telefax: +49 (0)7574/94990-01

KSM-PREISSER Konstruktion Software Messtechnik	Benennung: Klemmhülse K7	
Maßeinheit: mm Werkstückkanten DIN ISO 13715	Artikel: 30 0321 1002	Memo: K7
Tolerierung ISO 286-1 Allgemeintoleranz DIN ISO 2768 - mK Oberfläche DIN ISO 1302	Zeichnungsnummer: - - -	DIN A4
	Maßstab: 1:1	Status: 30.06.2016 - M. Preißer
	Blatt: 1	von: 1